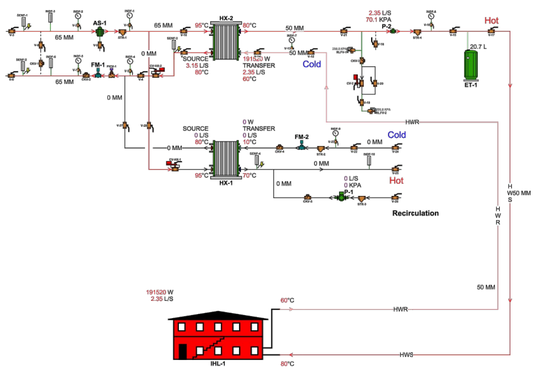

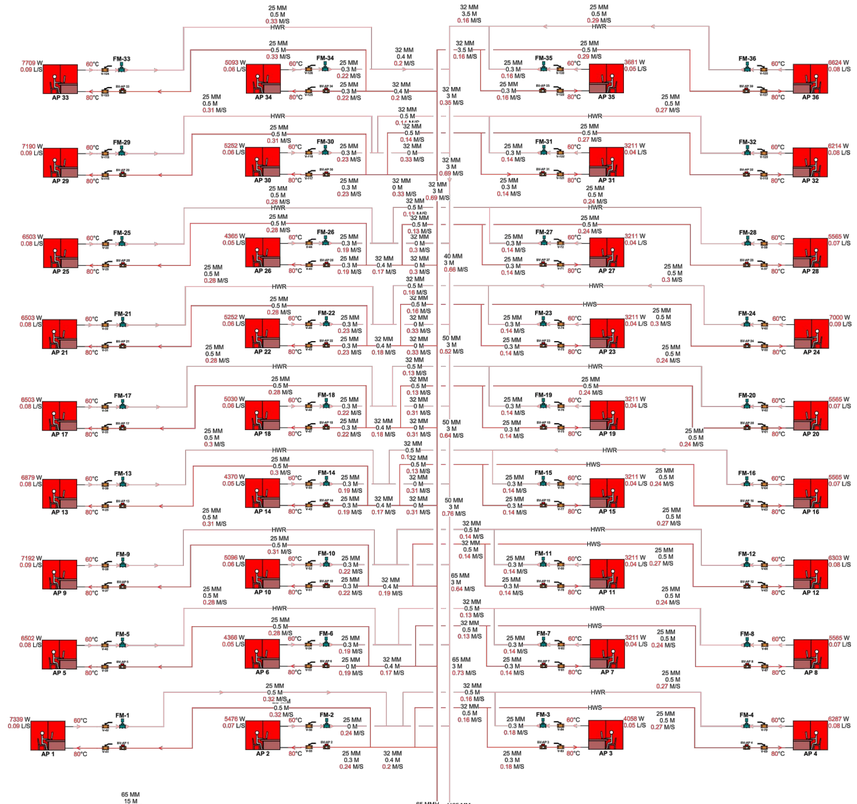

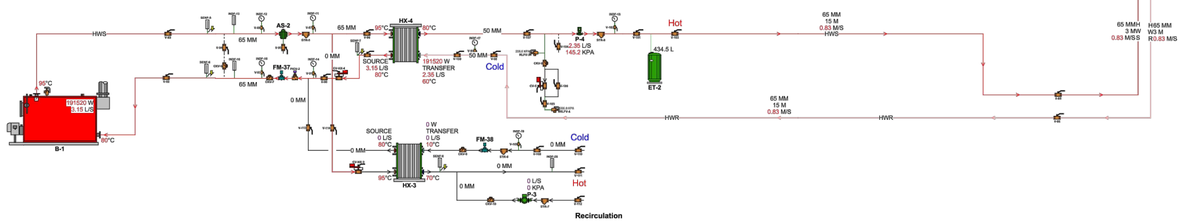

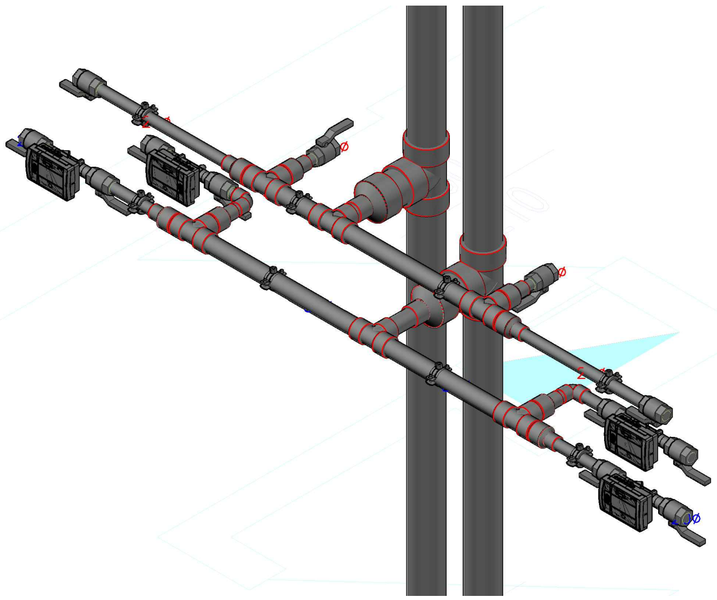

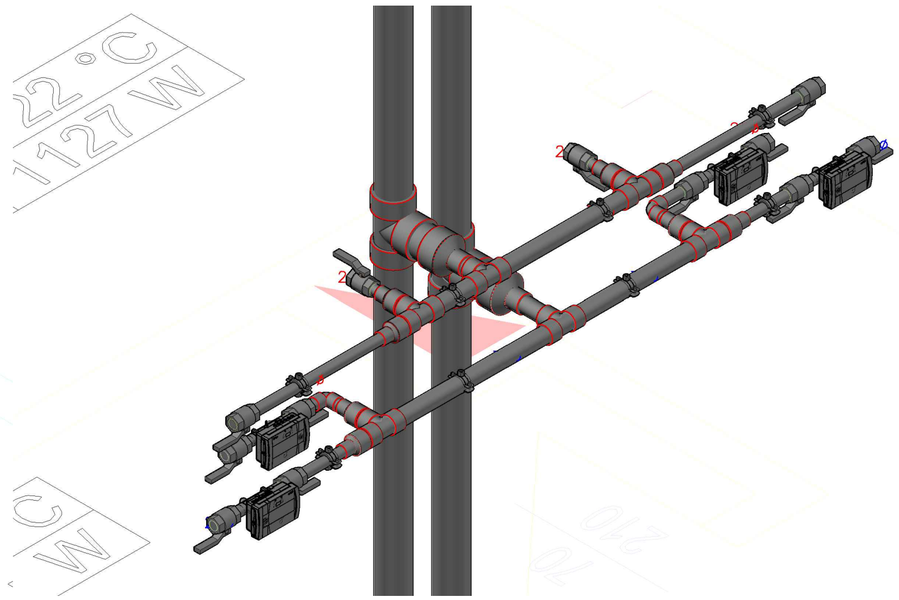

ПЕЧАТИ НА СЪГЛАСУВАЛИ ИНСТИТУЦИИ

ОБЕКТ: ПРОМЯНА НА РАЗПРЕДЕЛИТЕЛНА ТРЪБНА МРЕЖА КЪМ ОТОПЛИТЕЛНА ИНСТАЛАЦИЯ В СЪЩЕСТВУВАЩ ЖИЛИЩЕН БЛОК №227, ВХ.3, НАХОДЯЩ СЕ В УПИ I–130 С ИДЕНТИФИКАЦИОНЕН НОМЕР 10135.4505.130, Ж.К. "ВЛ. ВАРНЕНЧИК", ГР. ВАРНА

ВЪЗЛОЖИТЕЛ:	ВЕОЛИЯ ЕНЕДЖИ ВАРНА ЕАД
ПРОЕКТАНТ:	ИНЖ. Н. МАВРОДИЕВ
НАЧЕРТАЛ:	ИНЖ. Н. МАВРОДИЕВ
ЧАСТ: ОВК	
ФАЗА: ТП	
ДАТА: 09/2017	
МАЩАБ ----	
ЛИСТ: 06	
ВС.ЛИСТИ: 7	

ЧЕРТЕЖ: СХЕМИ

РАЗМЕР: ISO FULL BLEED A2 (420.00 X 594.00 MM)	HIDDEN

СЪГЛАСУВАЛИ:

АРХИТЕКТУРА:	ИНЖ. ЦВЕТА АРОВА	
КОНСТРУКЦИИ:	ИНЖ. ----	
ЕЛ. ИНСТАЛАЦИИ:	ИНЖ. ----	
ВиК ИНСТАЛАЦИИ:	ИНЖ. ----	
ТЕХНОЛОГИЯ:	ИНЖ. ----	
ПАБ:	ИНЖ. ----	
ПБЗ:	ИНЖ. ----	
ГЕОДЕЗИЯ:	ИНЖ. ----	